# THERMIA AF52 MULLION CE

Système structurel

## PERFORMANCES

Affaiblissement acoustique estimé jusquà Rw 39 dB
*Fenêtre de 1,23 x 1,45 m avec vitrage laminé acoustique 4+4.1A/ CAM/4+4.1A*

## RÉSULTATS DES ESSAIS

*Protection contre les agents atmosphériques*

Perméabilité à l'air: **4**

Étanchéité à l'eau: **9A**

Résistance au vent: **C5**

*Résultats obtenus au cours d'essais officiels réalisés par ENSATEC 244728 et 243212 et sur la base de l'Annexe E de la norme EN-14351-1:2006 + A2:2016*

## SECTION LATÉRALE-CENTRALE

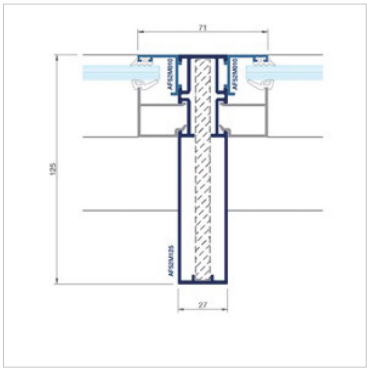

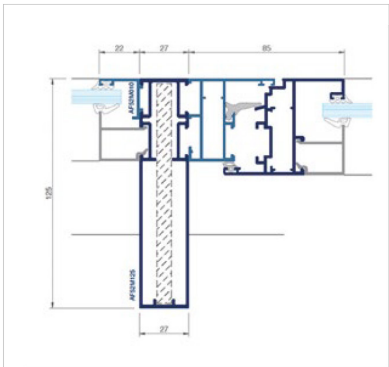

## DORMANT

**Ancho:** 45mm (coupe périmetrale)

**Rupture de pont thermique:** NON

**Épaisseur des profilés:** 1,5mm

*Mêmes cadres pour l'ouverture intérieure/ externe et fixe*

## OUVRANT

**Largeur:** 52mm

**Rupture de pont thermique:** NON

**Épaisseur des profilés:** 1,2mm / 1,5mm

**Épaisseur de vitrage:** 4mm mín. / 27mm máx.

**Poids maximal par ouvrant:** 160 Kg

**Dimensions maximales autorisées:**
*Consulter le bureau technique*

## FERRURES

**Serrure** (profils de porte)

**Oscillo-battant** (charnière standard et invisible)

**Projection et pliage**

## JOINTS ET ÉTANCHÉITÉ

Feuille de périmètre EPDM

Cadre central en EPDM

## OUVERTURES

Praticable

oscillo-battant

en saillie

pliant

Permanent

## STRUCTURES

Fenêtres

Portes-fenêtres

Tous les composants du système **Thermia AF52 MULLION CE** proviennent de la Communitauté européenne.

## ALLIAGE

6063 T-5 / 6060 T-5

## LABORATORIOS

Ensatec Applus

## FINITIONS DE SURFACE

**Laquage conforme au label européen QUALICOAT**>60 microns
*Qualité marine SEASIDE en option*

**Effet bois conforme au label européen QUALIDECO**

**Anodisation conforme au label européen QUALANOD**
*15 microns 20 et 25 en opbion*
*Possibilité de traitement bicolor*